(1 : 10)

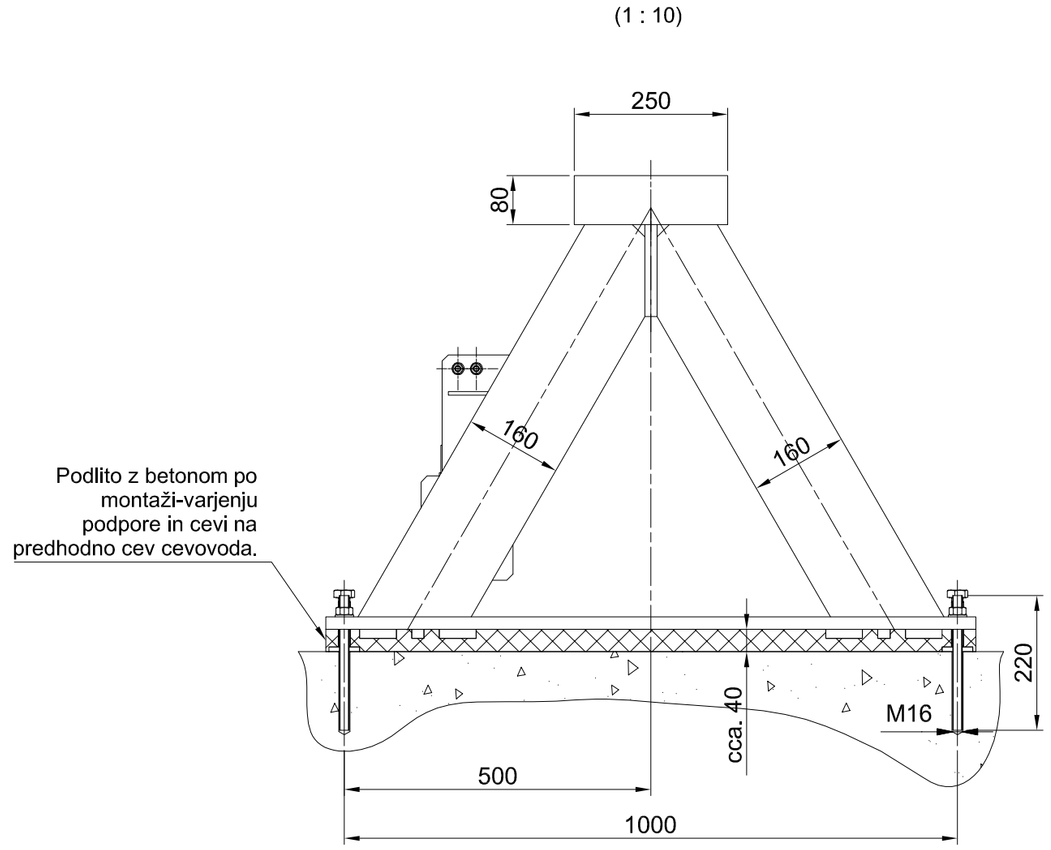

(1 : 10)

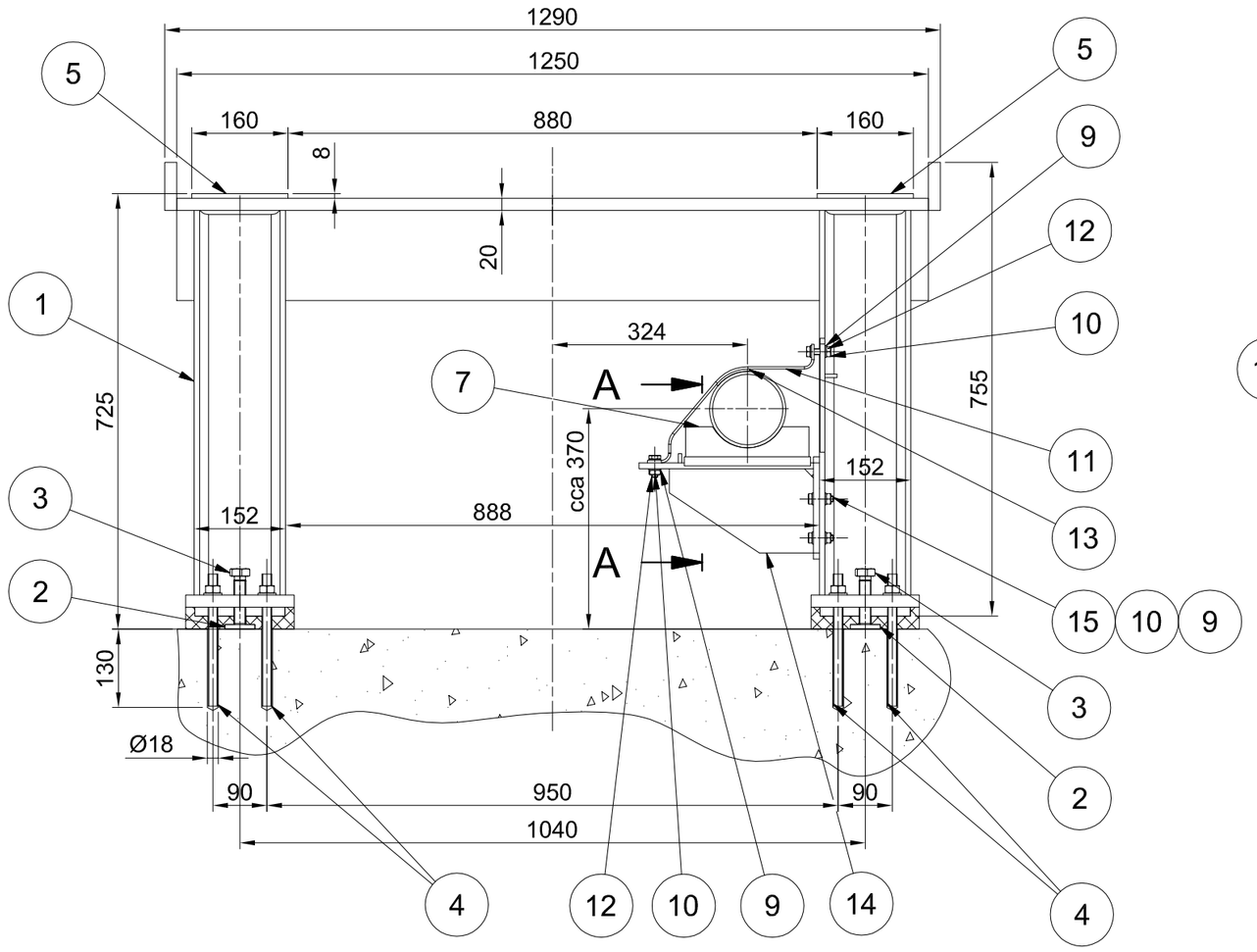

PREREZ A-A

(1 : 5)

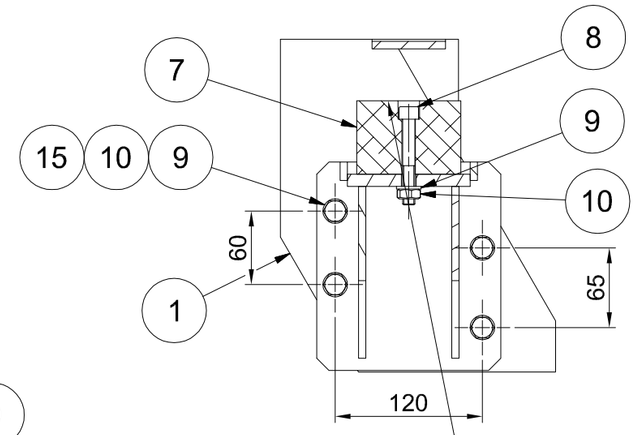

Izdelano 15 podpor Cevovoda 1 s podlogo, risba MMPV--8S1245, ki ima radij izreza za cev biološkega minimuma R65 in 1 podpora s podlogo, ki ima radij izreza za cev biološkega minimuma R72.

Podpora Cevovoda 1 z izrezom podloge R72, za cevovod Biološki minimum, zmontirana na montažni kos Cevovoda 1 MK-I-13 !

(1 : 10)

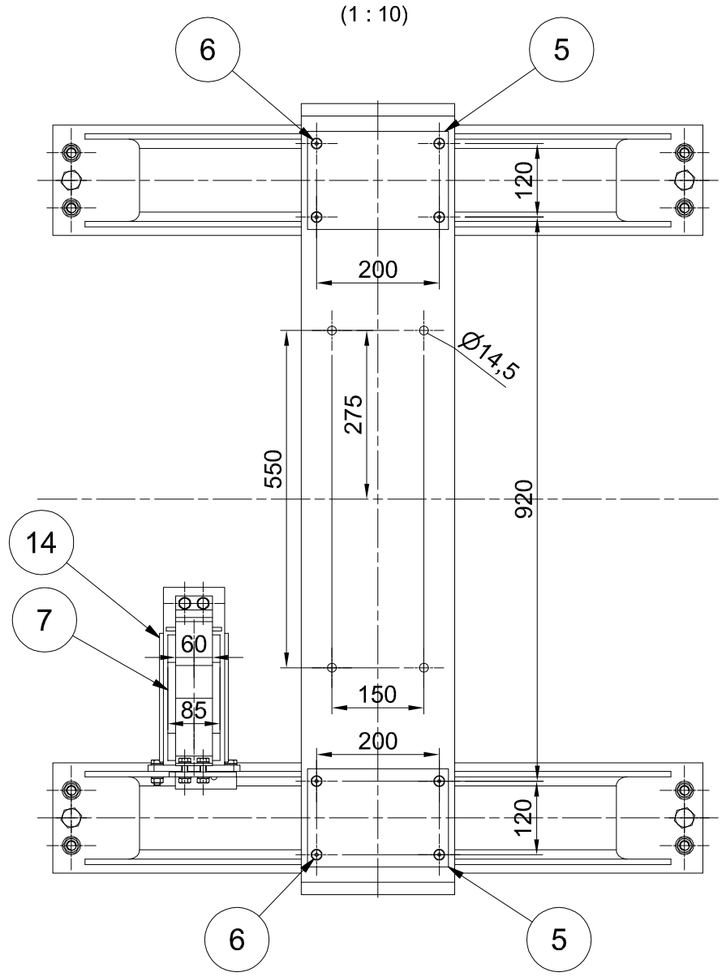

celotna masa 247 kg

Poz.	Naziv	Kol.	Debelina [mm]	Sirina[mm]	Dolzina [mm]	Material	Standard	Certifikat	Masa na kos	Skupna masa	Opomba
1	Podpora cevovoda 1	1				Varjenec	MPPVX--8S1241		228,23	228,23	
2	Podloga nivelirnega vijaka	4	8	50	50	S235JR	MPPVX--8S1231		0,16	0,63	
3	Vijak M20x80	4				5.8	DIN 933		0,27	1,08	
4	Sidro podpore	8					MPPVX--8S1244		0,39	3,14	
5	Inox podloga podpore	2	8	160	230	X5CrNi18-10	MPPVX--8S1230		2,3	4,6	
6	Vijak M8x20	8				A2-70	DIN 7991		0,01	0,08	
7	Podloga cevi Biološki minimum	1	60	85	205	Novilon oilon	MPPVX--8S1245		0,9	0,9	
8	Vijak M10x70	2				A2-70	DIN 912		0,06	0,11	
9	Podložka A10.5	18				A2	DIN 125		0	0,06	
10	Matica M10	10				A2	DIN 934		0,01	0,12	
11	Objemka cevi Biološki minimum	1	4	60	389	S235JR	MPPVX--8S1246		0,72	0,72	
12	Vijak M10x30	4				A2-70	DIN 933		0,03	0,12	
13	Gumijasta podloga objemke	1	5	50	62	Guma	MPPVX--8S1247		0,01	0,01	
14	Konzola cevovoda biološki minimum	1				Varjenec	MPPV--8S1248		7	7	
15	Vijak M10x35	4				A2-70	DIN 933		0,03	0,13	

OPOMBE:

01 *REFERENČNE RISBE:*

02 *LEGENDA ŠRAFURE:*

Ogljikovo jeklo | Nerjavno jeklo | Brončna zlitina

03 SPLOŠNE TOLERNCE, ČE NI DRUGAČE OZNAČENO:
ZVARJENE KONSTRUKCIJE IN ELEMENTI: ISO 13920-CLASS A/E .
STROJNO OBDELANI DELI: ISO 2768-mk

04 -RISBA PREDSTAVLJA DELE S KONČNIMI DIMENZIJAMI.
-NADMERE IN DODATKI ZA OBDELAVO NISO VKLJUČENI.

05 *SISTEM PROTIKOROZIJSKE ZAŠČITE:*
Glej dokument MPPVX--8S0005.
Sistem PKZ zaščite VG-V,
obetonirani deli VG-II,
strojno obdelani deli VG-VI.

Investitor: Republika Slovenija, Ministrstvo za okolje in prostor, Dunajska cesta 48, 1000 Ljubljana			Objekt: SANACIJA PREGRADE VOGRŠČEK S PRIPADAJOČIMI OBJEKTI
Proizvajalec: senovo metalna, Titova cesta 52, 8281 Senovo, Slovenija			Del objekta: CEVOVOD
Projektant: MONTAVAR PROJEKT LJ d.o.o., Valjhunova ulica 11, 1000 Ljubljana, Slovenija			Vrsta načrta/prikaza: 4. NAČRT S PODROČJA STROJNIŠTVA
	Ime in priimek: (podpis)	Identifikacijska št.	Vsebina dokumenta/risbe: CEVOVOD PODPORE CEVOVODA PODPORA CEVOVODA 1 - SESTAVA
Vodja projekta:	Martin Cmrekar u.d.i.g.	G-3884	
Pooblaščeni inženir:	Martin Cmrekar u.d.i.g.	G-3884	
Sodelavec - pooblaščeni inženir:			Vrsta projekta: PID; Številka projekta: P-GO-35/22
Obdelal:	Matjaž Planinšec d.i.s.		Klasifikacijska oznaka: ---------- ; Stran/št.strani: 1 / 1
Datum izdelave: 17.03.2022		Merilo: 1 : 10	Identifikacijska oznaka: MPPVX--8S1240 ; Rev.: /

ISO A2

Montavar PROJEKT LJ d.o.o. All rights which are not explicitly transferred to the employer by contract are reserved.

Montavar PROJEKT LJ d.o.o. Vse avtorske pravice, ki niso s pogodbo izrecno prenešene na naročnika, so pridržane.